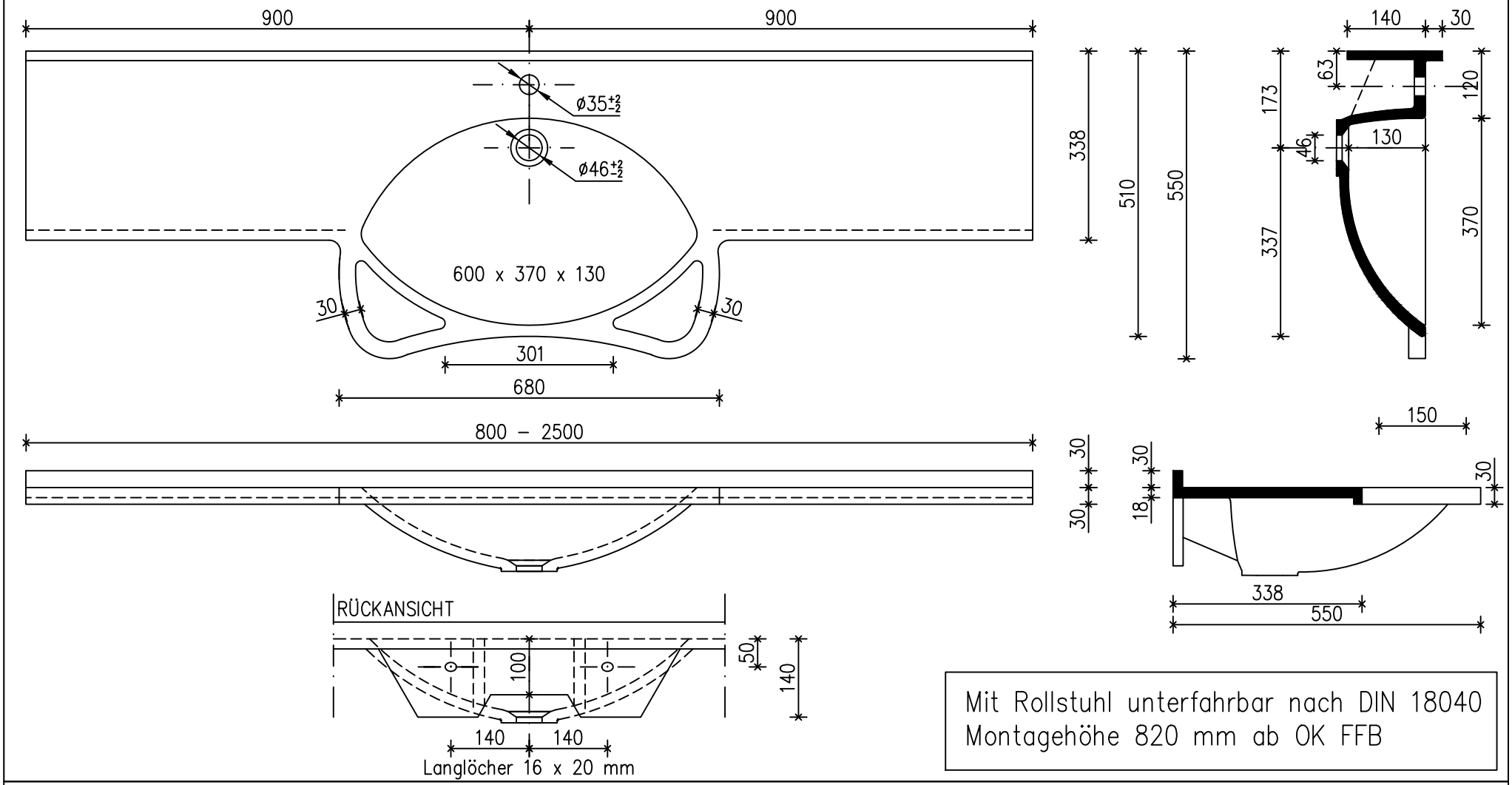

Mit Rollstuhl unterfahrbar nach DIN 18040
Montagehöhe 820 mm ab OK FFB

Maßstab: 1 : 10
Erstellt:
Gezeich.: A. Seitz
Geändert:
Datei:
Verzeich.:
Zeichnungsname:

Design+Copyright H.P.Lehmann

MODELL:

BUTTERFLY No. 3

Hahnloch: –Ja ☒ –Nein ☐

Überlauf: –Ja ☐ –Nein ☒

Fixmaß (Seiten geschlossen) ☐

Variable Breiten ☐

Seitenverschluß: Links ☐ Rechts ☐

Kleenexbox ☐

Handtuchhalter ☐

Seifenspender ☐

Befestigungsteile ☐

SPEZIFIKATION:

Material: Mineralwerkstoff

Oberfläche/Farbe:

Maße:	BREITE:	TIEFE:	HÖHE:
GESAMT:		550	
TISCHFLÄCHE:			
BECKEN:	600	370	130
SPRITZKANTE:			30
FRONTSCHÜRZE:			30

Alle Maße in mm, Konstruktionsbedingte Abweichungen möglich

stratus
Waschtische nach Maß

Bad & Form-Elemente GmbH
Eschbacher Weg 19
73734 Esslingen
Tel.: 07 11 - 34 56 220
Fax: 07 11 - 34 56 181
info@stratus-waschtische.de
www.stratus-waschtische.de